The reproduction, distribution and utilization of this document as well as the communication of its contents to others without express authorization is prohibited. Offenders will be held liable for the payment of damages. All rights reserved in the event of the grant of a patent, utility model or design.

(c) MegaCAD

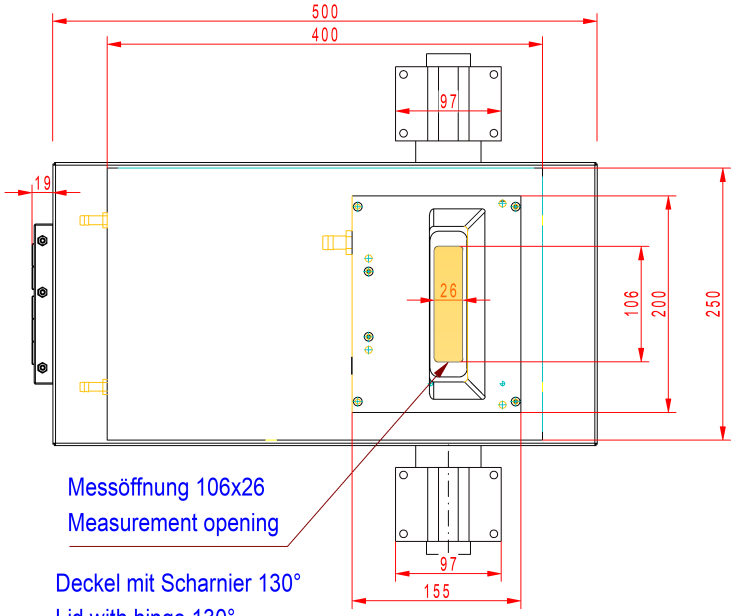

Messöffnung 106x26
Measurement opening

Deckel mit Scharnier 130°
Lid with hinge 130°

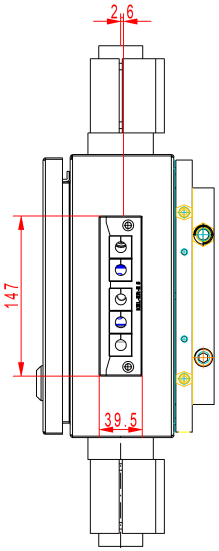

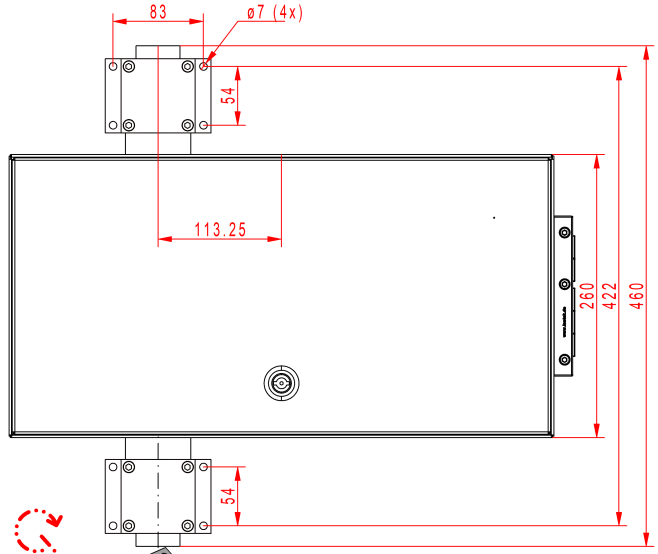

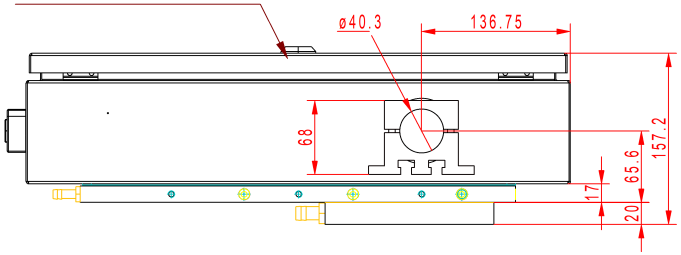

Schlauchtülle Messing für Lufteinlass
hose nozzle brass for instrument air

Luftspülvorsatz / Luftaustritt
Air purge unit / air outlet

Kühlplatte / Colling plate

Schlauchtülle für Zu- und Wasserablauf
hose nozzle for water inlet and outlet

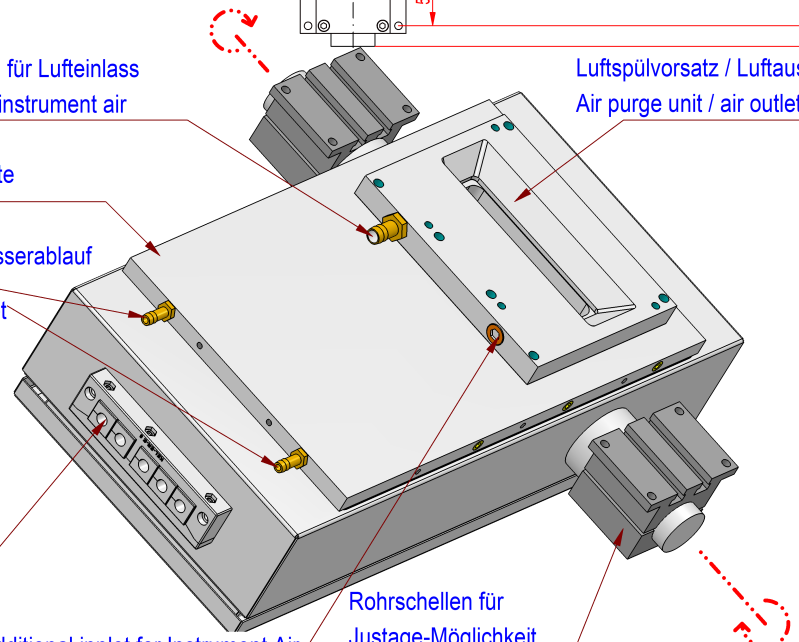

Kabeleinführungsleiste für Kabel mit Stecker
Cable entry frame for cable with plug

Zusätzlicher Einlass für Instrumentenluft / Additional innlet for Instrument Air

Rohrschellen für
Justage-Möglichkeit
Pipe clamps for adjustment

Angaben zur Wasserkühlung / Water cooling information:

- Wasserverbrauch : 1 l / min bei max. 40°C Wassertemperatur
  max. erlaubter Druck : 6 bar

- Water consumption : 1 l / min at max. 40°C water temperature
  max. allowed pressure : 6 bar

Angaben zum Instrumentenluft / instrument air information:

- Luftanschluss : Schlauchdurchmesser 12 mm
  Air connection : Hose diameter 12 mm

- Betriebsdruck für Instrumentenluft : 0,5 bis 1 bar
  Durchfluss: ca. 200 l / min

Operating pressure for instrument air: 0.5 to 1 bar
Flow: approx. 200 l / min

Ausg. Issue	Änderung Modification	Datum Date	Name Name
C	Blasvorsatz	26.06.20	OHJ
B	BezeichnungKG2800	06.05.20	OHJ
A	Rohrschelle geändert	07.01.20	OHJ

Maße in mm
Dimensions in millimeters

Zul. Abw. f. Maße ohne Toleranzang.
General tolerances
DIN ISO 2768 T1 m

Fertigzustand
finished condition

Maßstab
Scale 1 : 1

Menge
Quantity .

Rohstoff/Raw material Diverse
Rohteil-Nr./Raw piece No. .
Werkzeug-Nr./Tool No. .

	Datum Date	Name Name
Bearb. Drawn	10.12.19	Ouhajji
Gepr. Checked	.	.
Norm Approved	.	.

Benennung/Designation
KG 28-00

SENSOR THERM

Sachnummer/Part-No.
ZN0385

Blatt Sheet 1
von of 1

Dateiname Filename ZN038503_KG2800 ...prt

Ursprung Source MegaCAD

Weitergabe sowie Vervielfältigung dieses Dokumentes, Verwertung und Mitteilung seines Inhalts sind verboten, soweit nicht ausdrücklich gestattet. Zuwiderhandlungen verpflichten zu Schadenersatz. Alle Rechte für den Fall der Patent- Gebrauchsmuster- oder Geschmackmustereintragung vorbehalten